RoHS Compliant

Halogen Free

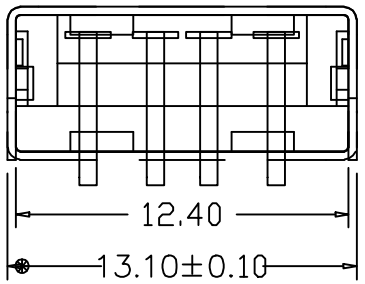

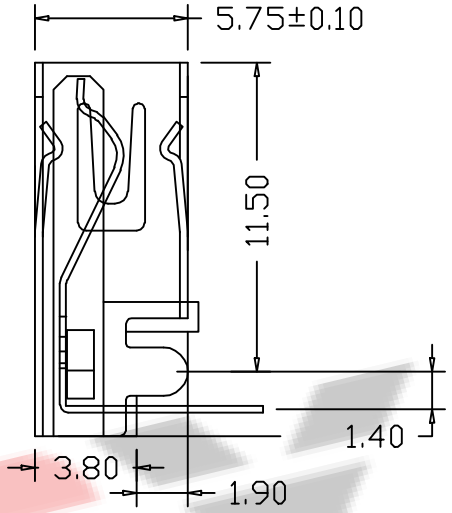

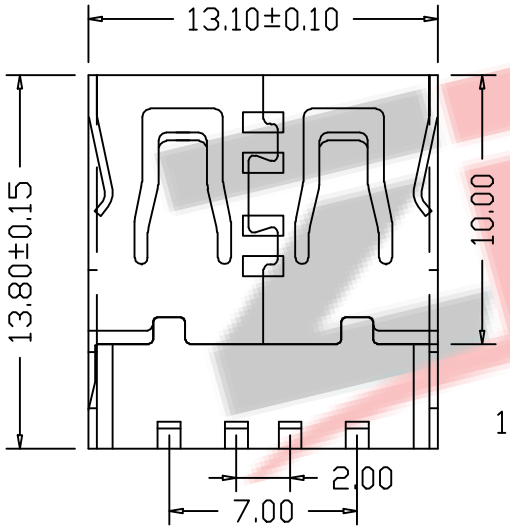

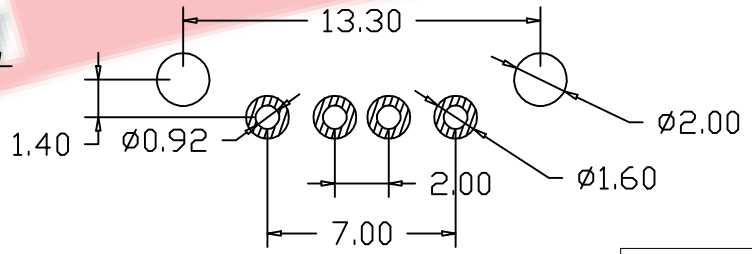

RECOMMENDED P.C.B LAYOUT

一、产品属性：

1.插入力 ： 35N MAX
2.拔出力 ： 10N MIN.INITIAL 8-20N AFTER
3.额定电流：1.5A
4.额定电流：30V
5.耐久性 ： 3000CYCLES MIN
6.耐电压 ： 500V AC MIN
7.接触阻抗：300MΩMAX.INITIAL；400MΩAX
8.绝缘电阻：10000MΩ MIN
9.工作温度：-40度 TO +70度

二、产品材质：

1.胶芯：PBT/LCP UL94V-0
2.端子：黄铜C2680 H65,镍底，接触点镀金1U
3.外壳：SPCC/C2680 全区域镀镍80 U MIN

三、适用与USB插座系列产品的生产和检验

1.插座外表面平整光洁，无损伤，裂纹或凹坑，金属件应无锈蚀。
2.插座的外形尺寸应符合附图的规定。

料号编码：

XXX – XX XX XX X X XXXX

- XXX 产品类别：A-USBA F-母座 / B-USBB M-公头 / C-USBC / M-MICRO / N-MINI
- XX 产品上板形态：L-立式 / M-卧式
- XX XX 产品类别：S-贴片 / D-插件 / C-沉板 / J-夹板 / H-焊线 / XF-防水产品 / X=上板类型
- X PIN 数：06:6PIN / 16:16PIN / 24:24PIN / 以此产品为准
- X 包装方式：1. TRAY(吸塑盒) / 2. TAPE（编带） / 3. TAPE（袋装）
- XXXX 产品识别流水码

深圳市兆达鑫科技有限公司
Shenzhen zhaodaxin Technology Co., Ltd

TITLE: AF 沉板短脚直边 工程图	PART NO.:ZDX-BFMD04US847
	TEL:0755-29888153
	WEB: http://www.szzdjmkj.com/

THIRD ANGLE PROJECTION	UNIT:	SCALE:	SIZE:	SHEET:
	mm	1:1	A4	1/2